DUETTE
DU25PLE2

Sistema di controsoffitto in posizione orizzontale o inclinata.

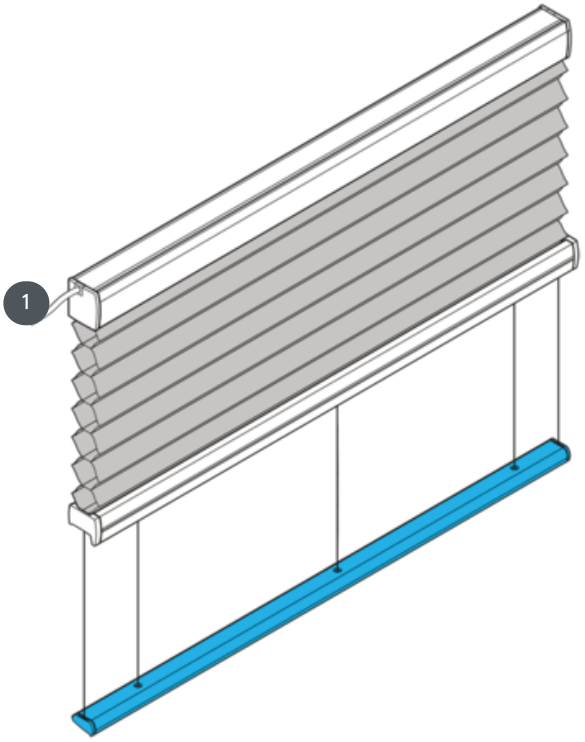

1 motore sotto (pacchetto sopra)

Tipo di montaggio	misure minime/massime	Funzionamento	Colore del tessuto
A scelta, avvitato o con profilo di montaggio	larghezza massima **dipendente dal motore**/larghezza massima 230 cm altezza minima 10 cm/altezza massima 400 cm	per mezzo di un motore elettrico a 24 V (lato motore a scelta a sinistra o a destra) **Dichiarazione di conformità CE secondo ÖNORM EN 13120:2014**	secondo la collezione attuale

Ulteriori informazioni sono disponibili su leha.at
Disegni speciali su progetto disponibili su richiesta.
Tutti i valori sono dati dal produttore, sono possibili fluttuazioni dovute alla produzione.
Stand 24.09.2025