DUETTE
DU25PLVOU

Duets, rinforzati con due guide operative mobili per l'installazione orizzontale a soffitto o ad angolo.

1 Guida superiore (fissa)

2 Guida centrale azionabile con maniglia in plastica FLEX

3 guida centrale azionabile con impugnatura in plastica FLEX

4 Guida inferiore (fissa)

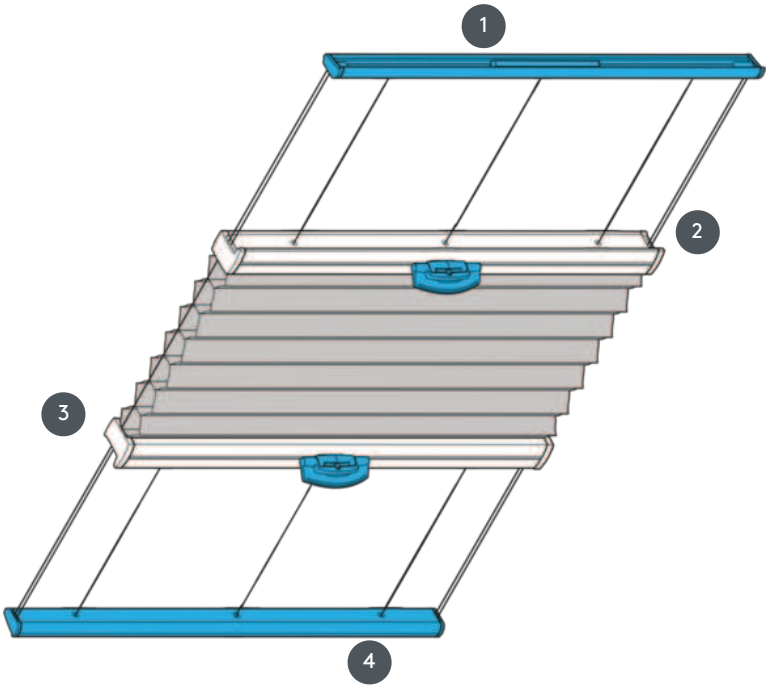

Tipo di montaggio	misure minime/massime	Funzionamento	Colore del tessuto
A scelta, avvitato o con profilo di montaggio	larghezza minima 15 cm/larghezza massima 130 cm altezza minima 10 cm/altezza massima 300 cm	tramite una maniglia in plastica sulla guida di comando Un'asta di comando è adatta ai sistemi più alti	secondo la collezione attuale

Ulteriori informazioni sono disponibili su leha.at
Disegni speciali su progetto disponibili su richiesta.
Tutti i valori sono dati dal produttore, sono possibili fluttuazioni dovute alla produzione.
Stand 24.09.2025