PLISSEE
PL20SVDR2

Plisovaná žaluzie SVDR2, napnutá, s ovládáním rukojeti. Pevné napínací šňůry - systém lze také namontovat vzhůru nohama (závěs se zavírá shora dolů)

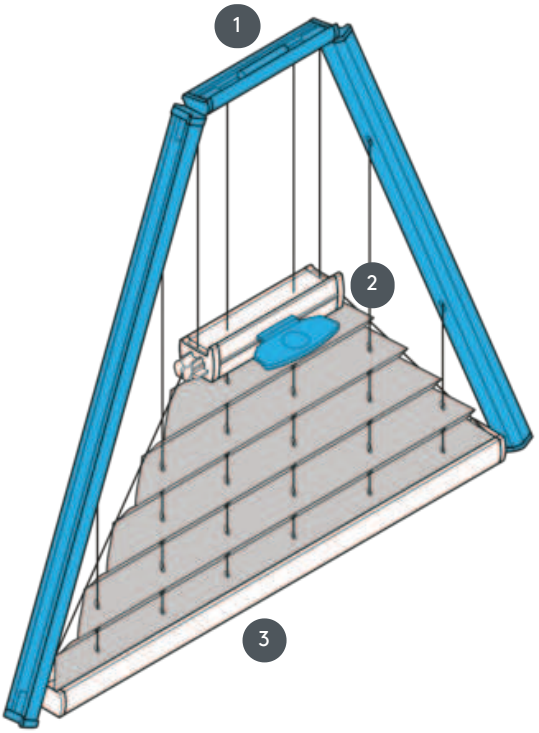

1. Pevná horní lišta (min. 11,6 cm)
2. Ovládací lišta s rukojetí (standardní kovová rukojeť EOS nebo kovová rukojeť FUSION, plastová rukojeť FLEX na vyžádání)
3. Pevná spodní kolejnice

typ montáže	min. /max. hmotnost	číšník	barva tkaniny
zašroubovaný	min. základní linie 15 cm/max. základní linie 150 cm min. výška 10 cm/max. výška 250 cm	pomocí rukojeti na ovládací kolejnici	podle nejnovější kolekce

Další informace naleznete na stránkách leha.at
Speciální vzory související s projektem jsou k dispozici na vyžádání.
Všechny hodnoty jsou uvedeny výrobcem, jsou možné výkyvy související s výrobou.
Stojan 18.06.2025