ALUSCHIENEN
HM20110 OUTDOOR

Die Vorhangprofile bestehen aus leichtem Aluminium und sind eine elegante Lösung für vielfältige Anwendungsbereiche.

Montage	max. Vorhanggewicht	Schienenfarben	Biegeradius (Standard)
Decke	12-15 kg per Laufmeter	weiß (RAL 9016) grau (RAL 7038)	30 cm

Querschnitt

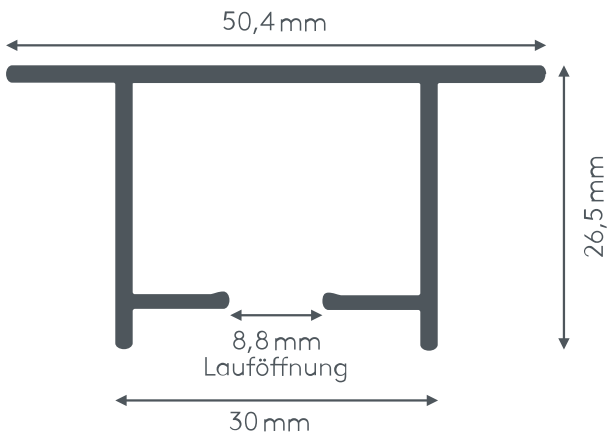

Weitere Informationen finden Sie unter leha.at
Projektbezogene Sonderausführungen auf Anfrage möglich.
Bei allen Werten handelt es sich um Herstellerangaben, produktionstechnische Schwankungen sind möglich.
Stand 16.09.2025

ALUSCHIENE

HM20110 OUTDOOR BETON-EINBAUSCHIENE FÜR AUSSENBEREICH

für schwere Vorhänge (12–15 kg Vorhanggewicht per Laufmeter)

HM20110 OUTDOOR

BETON-EINBAUSCHIENE FÜR AUSSENBEREICH

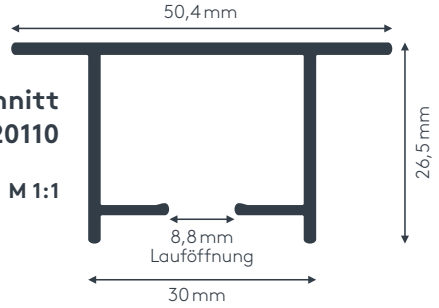

Querschnitt HM20110

M 1:1

Produktmerkmale

- Balkon-Vorhangschiene zum Einbetonieren in **Sichtbetondecke im Außenbereich** (Decke wird nicht mehr verputzt, sondern nur mehr gestrichen)
- geeignet für schwere Vorhänge von 12–15 kg Vorhanggewicht per Laufmeter
- Schiene einläufig, in weiß RAL 9016 oder grau RAL 7038 (100 my einbrennlackiert)
- Ausklinkung für Feststeller rechts, abweichende Position auf Wunsch
- Schienen über 6 m Länge werden mittig geteilt, wenn nicht anders gewünscht
- Bitte achten Sie darauf, dass je Seite 15 mm Luft (Richtwert für alle 10 lfm.) berücksichtigt werden soll, da die Schalung arbeitet (Aluminium dehnt sich aus)
- Rundbogen ab 30 cm (Standard 90°-Winkel) und Sonderbiegung laut Skizze gegen Aufzahlung, optional wird für den Bogenbereich das Betonklebeband (Art. Nr. HM21001) empfohlen, um das Eindringen von Beton zu verhindern
- Gehrung gegen Aufzahlung

Besondere Produktmerkmale Set Art. Nr. HM20110/O

- mit Ausklinkung
- Lieferumfang: Schiene mit Laufschutzband (Art. Nr. HM20110) und Enddeckel (Art. Nr. HM21052)

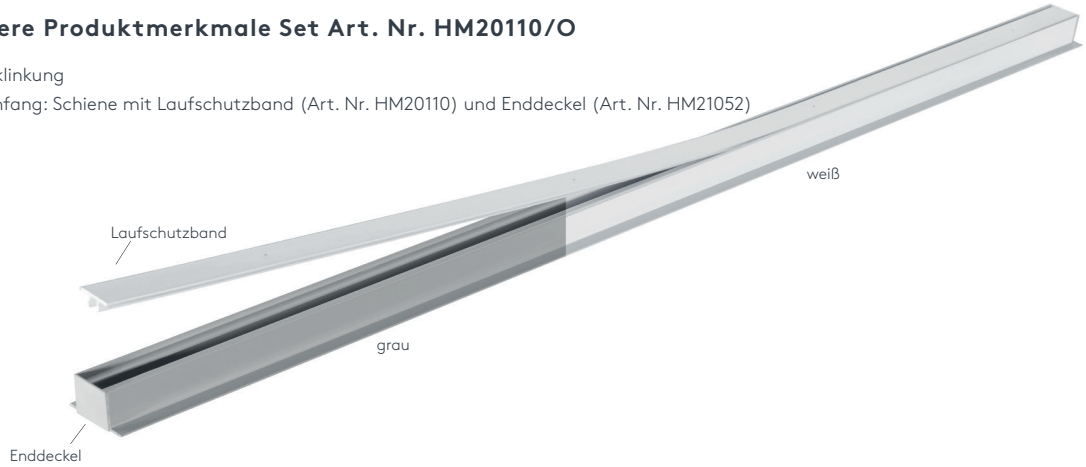

Besondere Produktmerkmale Set Art. Nr. HM20110/R

- mit Ausklinkung
- Lieferumfang: Schiene mit Laufschutzband (Art. Nr. HM20110), Enddeckel (Art. Nr. HM21052), Roller mit drehbarer Klemmöse (Art. Nr. HM21210) und Feststeller (Art. Nr. HM25200)

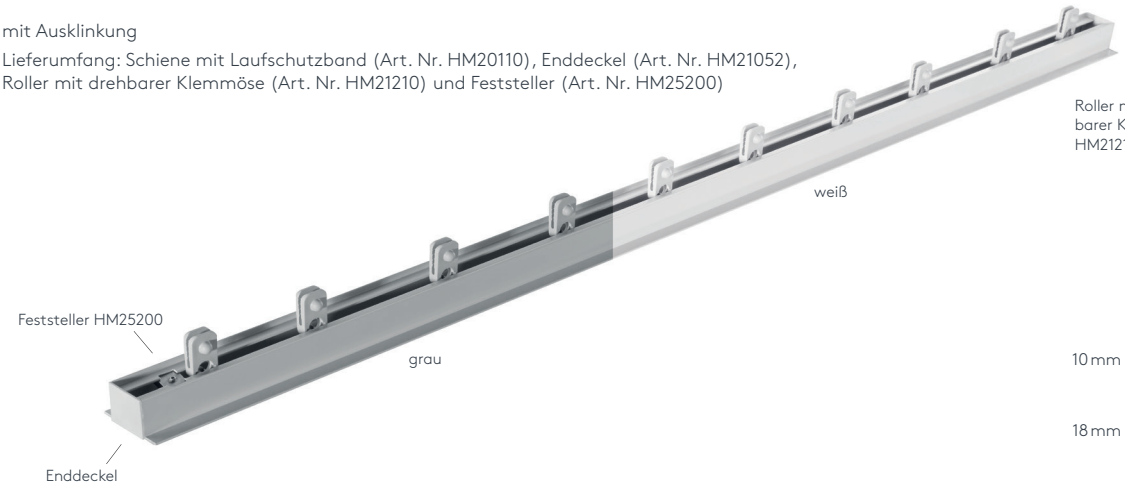

HM21210

einläufig:

- **Deckenmontage DM**

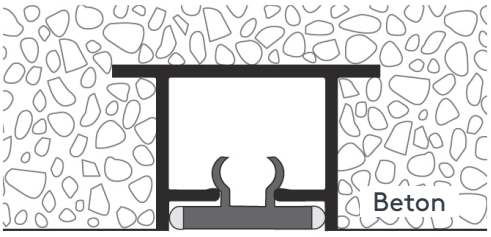

Maßanleitung

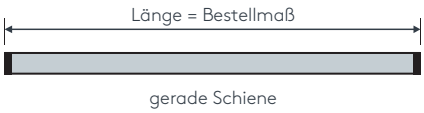

HM20110 OUTDOOR

BETON-EINBAUSCHIENE FÜR AUSSENBEREICH

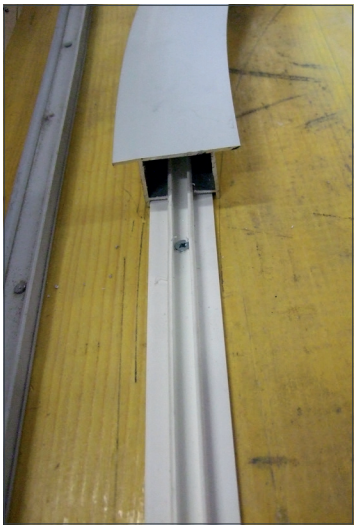

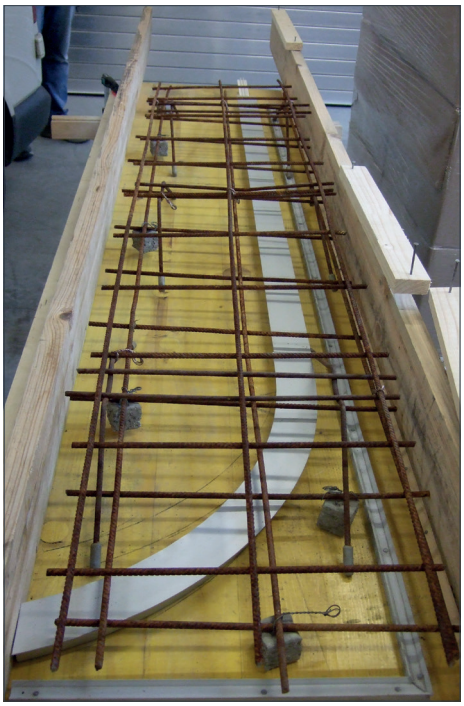

Nähere Details in der Montageanleitung.

ⓘ **INFO:** Bitte achten Sie darauf, dass je Seite 15 mm Luft (Richtwert für 10 lfm) berücksichtigt werden soll, da die Schalung arbeitet (Aluminium dehnt sich aus).

Optional wird für den Bogenbereich das Betonklebeband (Art. Nr. HM21001) empfohlen, um das Eindringen von Beton zu verhindern.

Biegungen / Gehrung

	Art. Nr.	Bezeichnung
Innenrundbogen Außenrundbogen	HM95201101 HM95201102	**Rundbogen einläufig** Standardinnenradius R = 30 cm, 90° Winkel (mögliche Radien siehe Technikteil) Innen- oder Außenrundbogen Radius 30 – 40 cm, per Bogen Radius 40 – 50 cm, per Bogen
o. Abb.	HM95201504	**Sonderbiegung** lt. Schablone bzw. größere Radien
Innengehrung Außengehrung	6499	**Gehrungsschnitt** Innen- oder Außengehrung, Standard 90° jeder beliebige Winkel von 90–180° möglich (bitte Skizze beilegen) per Gehrung (zwei Schnitte)

Einzelteile

	Art. Nr.	Bezeichnung
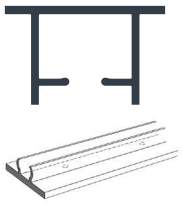	HM20110 STG HM20110 STGABG	**Profil HM20110 OUTDOOR** Aluminium, weiß oder grau, ohne Ausklinkung, ohne Zubehör mit Laufschutzband Lagerlänge 6 m, per lfm abgelängt nach Maß, per lfm
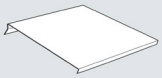	HM21212	**Profilverbinder** Federstahl per Stk.
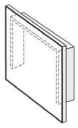	HM21052	**Enddeckel** Kunststoff, grau per Stk.
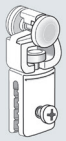	HM21210	**Roller mit drehbarer Klemmöse** Kunststoff, weiß oder grau Rolle Ø 10 mm Der Vorhang wird in der Klemmöse mit der Schraube fixiert. per Stk.
	HM25200	**Feststeller** Metall per Stk.
o. Abb.	HM21001	**Betonklebeband** silberfarbig, 48 mm breit und 0,23 mm stark per Rolle (50 m)

SONNENSCHUTZ
UND VORHANGSCHIENEN
nach Maß